57* 111.4mm

具体尺寸按照实际包装调整

英语 西班牙 意大利 俄语

EN:

Welcome
Welcome to the CUBOT family! We're thrilled you've chosen CUBOT. This guide will help you get the most out of your new device.Read through this quick start guide carefully to ensure safe and proper use of your device.

Get Support
Please visit the www.cubot.net/support page to find more information on our warranty and return policy. You can also reach out to CUBOT Customer Support by visiting www.cubot.net/support.

Regulatory information
Regulatory information can be found on our website . ROHS CE WEEE UKCA

According to Directive 2014/53/EU,the Bands and power are as follows:
GSM 900: 32.09dBm ;GSM 1800: 29.86dBm ;WCDMA B1/B8: 22.83dBm ;
LTE Band 1/3/7/8/20: 24.36dBm ; BT(BR+EDR): 9.19dBm ;BLE: -2.62dBm ;
2.4G Wi-Fi: 15.6dBm ;5G Wi-Fi: 10.08dBm ;GPS: 1.57542GHz ;FM: 87.5-108 MHz

Body worn operation
www.sar-tick.com
The device complies with RF specification .SAR standard, Head :(limit 2 W/kg) 1.139 W/kg .Body worn: (limit 2 W/kg) 1.040 W/kg.Hotspot:(limit 2 W/kg) 1.040 W/kg. Limb:(limit 4 W/kg) 1.887 W/kg.Meet CE certification standards.
This product uses Google original ecology, does not pre install any third-party software.
For more details, please visit www.cubot.net/quick get detail Guide.

WARNING
Follow the warning information provided below to prevent incidents such as fire or explosion .
Do not turn on or use the device when the battery compartment is exposed.
The phone should be at least 15 cm away from any medical implant or rhythm adjuster and never put the device in your coat pocket.
Do not expose the device and other batteries together with the high temperatures or heat-generating equipment such as sunlight, heaters, microwave ovens, ovens or water heaters. Overheating of the battery can cause an explosion.
When charging is complete or not charging, disconnect the charger from the device and unplug the charger from the power outlet.
If the device is equipped with a non-removable battery, do not replace the battery yourself to avoid damaging the battery or device.
Use of an unapproved or incompatible power source, charger or battery may cause fire, explosion or other hazards.
Do not disassemble or reset the battery, insert other objects, immerse in water or other liquids to avoid battery leakage, overheating, fire or explosion.
Do not drop, crush, scratch or puncture the battery to avoid subjecting the battery to excessive external pressure, resulting in internal short-circuit and overheating of the battery.
Possibly Keep the device away from the belly of pregnant women and the lower abdomen of adolescents.
For Children and young people, please make sensible use of the device, for example by avoiding night-time communication and limiting the frequency and duration of calls.
The company does not bear the responsibility for accidents caused by non-standard related charging equipment.

To prevent possible hearing damage when using a headset, do not listen to sound at high volume U for long periods

This marking on the product, accessories or literature indicates that the product and its electronic accessories (e.g. charger, headset, USB cable) should not be disposed of with other household waste.

SHENZHEN HUAFURUI TECHNOLOGY CO.,LTD.
Designed by CUBOT All rights reserved Made in China
Unit 1401 &1402, 14/F, Jin qi zhi gu mansion (No. 4 building of Chong wen Garden), Crossing of the Liu xian street and Tang ling road, Tao yuan street, Nan shan district, Shenzhen, 518055, P.R. China
Tel. No. : 0755-83821787
Fax No. : 0755-23612065

ES:

¡Bienvenido
¡Bienvenido a la familia CUBOT! Estamos encantados de que haya elegido CUBOT. Esta guía lo ayudará a aprovechar al máximo su nuevo dispositivo. Lea detenidamente esta guía de inicio rápido para garantizar un uso seguro y adecuado de su dispositivo.

Obtener apoyo
Visite la página www.cubot.net/support para encontrar más información sobre nuestra garantía y política de devoluciones. También puede comunicarse con el servicio de atención al cliente de CUBOT visitando www.cubot.net/support.

Información reglamentaria
Se puede encontrar información regulatoria en su dispositivo accediendo a través de ACERCA DEL TELÉFONO que se encuentra en el menú CONFIGURACIÓN. ID CMIIT, CCC, CE y WEEE.

Según la Directiva 2014/53 / UE, las Bandas y la potencia son las siguientes:
GSM 900: 32.09dBm ;GSM 1800: 29.86dBm ;WCDMA B1/B8: 22.83dBm ;
LTE Band 1/3/7/8/20: 24.36dBm ; BT(BR+EDR): 9.19dBm ;BLE: -2.62dBm ;
2.4G Wi-Fi: 15.6dBm ;5G Wi-Fi: 10.08dBm ;GPS: 1.57542GHz ;FM: 87.5-108 MHz

Operación en el cuerpo
www.sar-tick.com
El dispositivo cumple con las especificaciones de RF. Estándar SAR, Cabeza: (límite 2 W / kg) 1.139 W / kg. Usado en el cuerpo: (límite 2 W / kg) 1.040 W / kg. Punto de acceso: (límite 2 W / kg) 1.040 W / kg. Extremidad: (límite 4 W / kg) 1.887 W / kg. Cumplir con los estándares de certificación CE .
Este producto utiliza la ecología original de Google, no preinstala ningún software de terceros.
Para obtener más detalles, visite www.cubot.net/quick Get Guide.

ADVERTENCIA
Siga la información de advertencia que se proporciona a continuación para evitar incidentes como incendios o explosiones.
No encienda ni utilice el dispositivo cuando el compartimento de la batería esté expuesto.
El teléfono debe estar al menos a 15 cm de cualquier implante médico o ajustador de ritmo y nunca debe guardar el dispositivo en el bolsillo de su abrigo.
No exponga el dispositivo y otras baterías junto con las altas temperaturas o equipos generadores de calor como la luz solar, calentadores, hornos microondas, hornos o calentadores de agua. El sobrecalentamiento de la batería puede provocar una explosión.
Cuando la carga esté completa o no se esté cargando, desconecte el cargador del dispositivo y desenchufe el cargador de la toma de corriente.
Si el dispositivo está equipado con una batería no extraíble, no la reemplace usted mismo para evitar dañar la batería o el dispositivo.
El uso de una fuente de alimentación, un cargador o una batería no aprobados o incompatibles puede provocar un incendio, una explosión u otros peligros.
No desmonte ni reinicie la batería, inserte otros objetos, no la sumerja en agua u otros líquidos para evitar fugas, sobrecalentamiento, incendio o explosión de la batería.
No deje caer, aplaste, raye ni perfore la batería para evitar someter la batería a una presión externa excesiva, lo que provocaría un cortocircuito interno y un sobrecalentamiento de la batería.
Posiblemente mantenga el dispositivo alejado del vientre de las mujeres embarazadas y de la parte baja del abdomen de los adolescentes.
Para niños y jóvenes, haga un uso sensato del dispositivo, por ejemplo, evitando la comunicación nocturna y limitando la frecuencia y duración de las llamadas.
La empresa no se hace responsable de los accidentes causados por equipos de carga no estándar.

Para evitar posibles daños en la audición al utilizar auriculares, no escuche el sonido a un volumen alto U durante períodos prolongados

Esta marca en el producto, los accesorios o la literatura indica que el producto y sus accesorios electrónicos (por ejemplo, cargador, auriculares, cable USB) no deben desecharse con otros residuos domésticos.

SHENZHEN HUAFURUI TECHNOLOGY CO., LTD.
Diseñado por CUBOT Todos los derechos reservados Hecho en China
Unit 1401 &1402, 14/F, Jin qi zhi gu mansion (No. 4 building of Chong wen Garden), Crossing of the Liu xian street and Tang ling road, Tao yuan street, Nan shan district, Shenzhen, 518055, P.R. China
Tel. No.: 0755-83821787
Número de fax: 0755-23612065

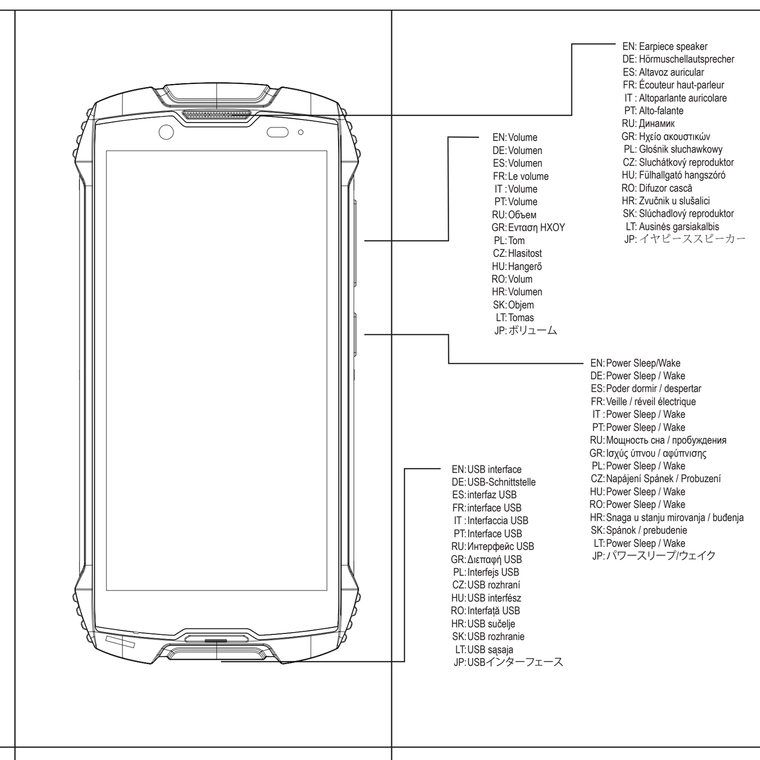

IT :

Benvenuto
Benvenuto nella famiglia CUBOT! Siamo entusiasti che tu abbia scelto CUBOT. Questa guida ti aiuterà a ottenere il massimo dal tuo nuovo dispositivo. Leggere attentamente questa guida rapida per garantire un uso sicuro e corretto del dispositivo.

Ottieni supporto
Visitare la pagina di supporto www.cubot.net/ per ulteriori informazioni sulla nostra garanzia e sulla politica di restituzione. Puoi anche contattare l'assistenza clienti CUBOT visitando il sito www.cubot.net/ support.

Informazioni sulla regolamentazione
Le informazioni sulle normative possono essere trovate sul dispositivo accedendo tramite INFORMAZIONI SUL TELEFONO nel menu IMPOSTAZIONI. ID CMIIT, CCC, CE e WEEE.

Secondo la Direttiva 2014/53 / UE, le Bande e la potenza sono le seguenti:
GSM 900: 32.09dBm ;GSM 1800: 29.86dBm ;WCDMA B1/B8: 22.83dBm ;
LTE Band 1/3/7/8/20: 24.36dBm ; BT(BR+EDR): 9.19dBm ;BLE: -2.62dBm ;
2.4G Wi-Fi: 15.6dBm ;5G Wi-Fi: 10.08dBm ;GPS: 1.57542GHz ;FM: 87.5-108 MHz

Funzionamento indossato dal corpo
www.sar-tick.com
Il dispositivo è conforme alle specifiche RF. Standard SAR, testa: (limite 2 W / kg) 1.139 W / kg. Corpo indossato: (limite 2 W / kg) 1.040 W / kg. Hotspot: (limite 2 W / kg) 1.040 W / kg. Arto: (limite 4 W / kg) 1.887 W / kg. Soddisfa gli standard di certificazione CE.
Questo prodotto utilizza l'ecologia originale di Google, non preinstallare alcun software di terze parti.
Per maggiori dettagli, visita www.cubot.net/quick Get Guide.

AVVERTIMENTO
Attenersi alle informazioni di avvertenza fornite di seguito per evitare incidenti come incendi o esplosioni
Non accendere o utilizzare il dispositivo quando il vano batteria è esposto.
Il telefono deve essere ad almeno 15 cm di distanza da qualsiasi impianto medico o dispositivo di regolazione del ritmo e non mettere mai il dispositivo nella tasca della giacca.
Non esporre il dispositivo e altre batterie insieme alle alte temperature o ad apparecchiature che generano calore come luce solare, riscaldatori, forni a microonde, forni o scaldacqua. Il surriscaldamento della batteria può causare un'esplosione.
Quando la carica è completa o non si carica, scollegare il caricabatterie dal dispositivo e scollegare il caricabatterie dalla presa di corrente.
Se il dispositivo è dotato di una batteria non rimovibile, non sostituire la batteria da soli per evitare di danneggiare la batteria o il dispositivo.
L'uso di una fonte di alimentazione, caricabatterie o batteria non approvati o incompatibili può causare incendi, esplosioni o altri pericoli.
Non smontare o ripristinare la batteria, inserire altri oggetti, immergerla in acqua o altri liquidi per evitare perdite dalla batteria, surriscaldamento, incendi o esplosioni.
Non far cadere, schiacciare, graffiare o forare la batteria per evitare di sottoporla a una pressione esterna eccessiva, con conseguente cortocircuito interno e surriscaldamento della batteria.
Possibilmente Tenere il dispositivo lontano dalla pancia delle donne in gravidanza e dal basso addome degli adolescenti.
Per i bambini e i giovani, si prega di fare un uso ragionevole del dispositivo, ad esempio evitando la comunicazione notturna e limitando la frequenza e la durata delle chiamate.
L'azienda non si assume la responsabilità per incidenti causati da apparecchiature di ricarica non standard.

Per evitare possibili danni all'udito quando si utilizza un auricolare, non ascoltare l'audio ad alto volume U per lunghi periodi

Questo marchio sul prodotto, sugli accessori o sulla documentazione indica che il prodotto e i suoi accessori elettronici (ad es. Caricabatterie, auricolare, cavo USB) non devono essere smaltiti con gli altri rifiuti domestici.

SHENZHEN HUAFURUI TECHNOLOGY CO.,LTD.
Progettato da CUBOT Tutti i diritti riservati Fatto in Cina
Unit 1401 &1402, 14/F, Jin qi zhi gu mansion (No. 4 building of Chong wen Garden), Crossing of the Liu xian street and Tang ling road, Tao yuan street, Nan shan district, Shenzhen, 518055, P.R. China
Tel. No. : 0755-83821787
N. fax : 0755-23612065

RU:

добро пожаловать
Добро пожаловать в семью CUBOT! Мы очень рады, что вы выбрали CUBOT. Это руководство поможет вам максимально эффективно использовать ваше новое устройство. Внимательно прочтите это краткое руководство, чтобы обеспечить безопасное и правильное использование устройства.

Получать поддержку
Посетите страницу поддержки www.cubot.net/, чтобы найти дополнительную информацию о нашей гарантии и политике возврата. Вы также можете обратиться в службу поддержки CUBOT, посетив www.cubot.net/support.

Нормативная информация
Нормативную информацию можно найти на вашем устройстве, перейдя через О ТЕЛЕФОНЕ в меню НАСТРОЙКИ. CMIIT ID, CCC, CE и WEEE.

В соответствии с Директивой 2014/53 / EU диапазоны частот и мощность следующие:
GSM 900: 32.09dBm ;GSM 1800: 29.86dBm ;WCDMA B1/B8: 22.83dBm ;
LTE Band 1/3/7/8/20: 24.36dBm ; BT(BR+EDR): 9.19dBm ;BLE: -2.62dBm ;
2.4G Wi-Fi: 15.6dBm ;5G Wi-Fi: 10.08dBm ;GPS: 1.57542GHz ;FM: 87.5-108 MHz

Операция на теле
www.sar-tick.com
Устройство соответствует требованиям РФ. Стандарт SAR, голова: (ограничение 2 Вт / кг) 1.139 Вт / кг. При ношении на теле: (ограничение 2 Вт / кг) 1.040 Вт / кг. Горячая точка: (ограничение 2 Вт / кг) 1.040 Вт / кг. Конечность: (ограничение 4 Вт / кг) 1.887 Вт / кг. Соответствуют стандартам сертификации CE.
Этот продукт использует оригинальную экологию Google, не требует предварительной установки стороннего программного обеспечения.
Для получения дополнительной информации посетите www.cubot.net/quick Get Guide.

ПРЕДУПРЕЖДЕНИЕ
Следуйте приведенной ниже предупреждающей информации, чтобы предотвратить такие инциденты, как пожар или взрыв.
Не включайте и не используйте устройство, когда открыт аккумуляторный отсек.
Телефон должен находиться на расстоянии не менее 15 см от любого медицинского имплантата или регулятора ритма и никогда не кладите устройство в карман пальто.
Не подвергайте устройство и другие батареи воздействию высоких температур или тепловыделяющего оборудования, такого как солнечный свет, обогреватели, микроволновые печи, духовки или водонагреватели. Перегрев аккумулятора может вызвать взрыв.
Когда зарядка завершится или не зарядится, отключите зарядное устройство от устройства и выньте вилку зарядного устройства из розетки.
Если устройство оснащено несъемным аккумулятором, не заменяйте аккумулятор самостоятельно, чтобы не повредить аккумулятор или устройство.
Использование неутвержденного или несовместимого источника питания, зарядного устройства или аккумулятора может вызвать пожар, взрыв или другие опасности.
Не разбирайте и не переустанавливайте аккумулятор, не вставляйте другие предметы, не погружайте его в воду или другие жидкости, чтобы избежать протечки аккумулятора, перегрева, пожара или взрыва.
Не роняйте, не раздавливайте, не царапайте и не протыкайте аккумулятор, чтобы не подвергать аккумулятор чрезмерному внешнему давлению, что может привести к внутреннему короткому замыканию и перегреву аккумулятора.
Возможно, держите устройство подальше от живота беременных женщин и нижней части живота подростков.
Детям и подросткам рекомендуется разумно использовать устройство, например, избегая общения в ночное время и ограничивая частоту и продолжительность звонков.
Компания не несет ответственности за несчастные случаи, вызванные нестандартным зарядным оборудованием.

Чтобы предотвратить возможное повреждение слуха при использовании гарнитуры, не слушайте звук на высокой громкости U в течение длительного времени.

Эта маркировка на продукте, аксессуарах или документации означает, что продукт и его электронные аксессуары (например, зарядное устройство, гарнитура, USB-кабель) нельзя утилизировать вместе с другими бытовыми отходами.

SHENZHEN HUAFURUI TECHNOLOGY CO., LTD.
Разработано CUBOT Все права защищены Сделано в Китае
Unit 1401 &1402, 14/F, Jin qi zhi gu mansion (No. 4 building of Chong wen Garden), Crossing of the Liu xian street and Tang ling road, Tao yuan street, Nan shan district, Shenzhen, 518055, P.R. China
Тел. № :0755-83821787
Факс : 0755-23612065

DE:

Herzlich willkommen
Willkommen in der CUBOT Familie! Wir freuen uns, dass Sie sich für CUBOT entschieden haben. Diese Anleitung hilft Ihnen dabei, Ihr neues Gerät optimal zu nutzen. Lesen Sie diese Kurzanleitung sorgfältig durch, um eine sichere und ordnungsgemäße Verwendung Ihres Geräts zu gewährleisten.

Hole dir Unterstützung
Bitte besuchen Sie die Seite www.cubot.net/support, um weitere Informationen zu unseren Garantie- und Rückgabebedingungen zu erhalten. Sie können sich auch unter www.cubot.net/support an den CUBOT-Kundendienst wenden.

Vorschriften
Informationen zu den gesetzlichen Bestimmungen finden Sie auf Ihrem Gerät, indem Sie über ABOUT PHONE im Menü SETTING darauf zugreifen. CMIIT ID, CCC, CE und WEEE.

Gemäß der Richtlinie 2014/53 / EU sind die Bänder und Befugnisse wie folgt:
GSM 900: 32.09dBm ;GSM 1800: 29.86dBm ;WCDMA B1/B8: 22.83dBm ;
LTE Band 1/3/7/8/20: 24.36dBm ; BT(BR+EDR): 9.19dBm ;BLE: -2.62dBm ;
2.4G Wi-Fi: 15.6dBm ;5G Wi-Fi: 10.08dBm ;GPS: 1.57542GHz ;FM: 87.5-108 MHz

Am Körper getragener Betrieb
www.sar-tick.com
Das Gerät entspricht den HF-Spezifikationen. SAR-Standard, Kopf: (Grenze 2 W / kg) 1.139 W / kg. Körper getragen: (Grenze 2 W / kg) 1.040 W / kg. Hotspot: (Grenze 2 W / kg) 1.040 W / kg. Extremität: (Grenze 4 W / kg) 1.887 W / kg. CE-Zertifizierungs-standards erfüllen. Dieses Produkt verwendet die ursprüngliche Ökologie von Google und installiert keine Software von Drittanbietern vor. Weitere Informationen finden Sie unter www.cubot.net/quick Get Guide.

WARNUNG
Befolgen Sie die unten angegebenen Warnhinweise, um Vorfälle wie Feuer oder Explosion zu vermeiden
Schalten Sie das Gerät nicht ein und verwenden Sie es nicht, wenn das Batteriefach frei liegt.
Das Telefon sollte mindestens 15 cm von medizinischen Implantaten oder Rhythmus-Einstellern entfernt sein und das Gerät niemals in die Manteltasche stecken.
Setzen Sie das Gerät und andere Batterien nicht zusammen mit hohen Temperaturen oder wärmeerzeugenden Geräten wie Sonnenlicht, Heizungen, Mikrowellenherden, Öfen oder Warmwasserbereitern aus. Überhitzung der Batterie kann zu einer Explosion führen.
Wenn der Ladevorgang abgeschlossen ist oder nicht, trennen Sie das Ladegerät vom Gerät und ziehen Sie den Netzstecker aus der Steckdose.
Wenn das Gerät mit einem nicht austauschbaren Akku ausgestattet ist, ersetzen Sie den Akku nicht selbst, um eine Beschädigung des Akkus oder des Geräts zu vermeiden.
Die Verwendung einer nicht zugelassenen oder nicht kompatiblen Stromquelle, eines Ladegeräts oder einer Batterie kann zu Bränden, Explosionen oder anderen Gefahren führen.
Zerlegen oder setzen Sie die Batterie nicht zurück, setzen Sie keine anderen Gegenstände ein, tauchen Sie nicht in Wasser oder andere Flüssigkeiten ein, um ein Auslaufen der Batterie, Überhitzung, Feuer oder Explosion zu vermeiden.
Lassen Sie die Batterie nicht fallen, quetschen, zerkratzen oder durchstechen Sie sie nicht, um zu vermeiden, dass die Batterie einem übermäßigen Außendruck ausgesetzt wird, der zu einem internen Kurzschluss und einer Überhitzung der Batterie führt.
Halten Sie das Gerät möglicherweise vom Bauch schwangerer Frauen und dem Unterbauch von Jugendlichen fern.
Bitte nutzen Sie das Gerät für Kinder und Jugendliche sinnvoll, indem Sie beispielsweise die nächtliche Kommunikation vermeiden und die Häufigkeit und Dauer von Anrufen begrenzen.
Das Unternehmen trägt keine Verantwortung für Unfälle, die durch nicht standardmäßige Ladegeräte verursacht werden.

Um mögliche Hörschäden bei Verwendung eines Headsets zu vermeiden, hören Sie längere Zeit keinen Ton mit hoher Lautstärke U.

SHENZHEN HUAFURUI TECHNOLOGY CO., LTD.
Entworfen von CUBOT Alle Rechte vorbehalten In China hergestellt
Unit 1401 &1402, 14/F, Jin qi zhi gu mansion (No. 4 building of Chong wen Garden), Crossing of the Liu xian street and Tang ling road, Tao yuan street, Nan shan district, Shenzhen, 518055, P.R. China
Tel. Nr.: 0755-83821787
Faxnummer: 0755-23612065

Elektro- und Elektronikgeräte
Informationen für private Haushalte
Das Elektro- und Elektronikgerätegesetz (ElektroG) enthält eine Vielzahl von Anforderungen an den Umgang mit Elektro- und Elektronikgeräten. Die wichtigsten sind hier zusammengestellt.

1. Getrennte Erfassung von Altgeräten
Elektro- und Elektronikgeräte, die zu Abfall geworden sind, werden als Altgeräte bezeichnet. Besitzer von Altgeräten haben diese einer vom unsortierten Siedlungsabfall getrennten Erfassung zuzuführen. Altgeräte gehören insbesondere nicht in den Hausmüll, sondern in spezielle Sammel- und Rückgabesysteme.

2. Batterien und Akkus sowie Lampen
Besitzer von Altgeräten haben Altbatterien und Altakkumulatoren, die nicht vom Altgerät umschlossen sind, sowie Lampen, die zerstörungsfrei aus dem Altgerät entnommen werden können, im Regelfall vor der Abgabe an einer Erfassungsstelle vom Altgerät zu trennen. Dies gilt nicht, soweit Altgeräte einer Vorbereitung zur Wiederverwendung unter Beteiligung eines öffentlich-rechtlichen Entsorgungsträgers zugeführt werden.

3. Möglichkeiten der Rückgabe von Altgeräten
Besitzer von Altgeräten aus privaten Haushalten können diese bei den Sammelstellen der öffentlich-rechtlichen Entsorgungsträger oder bei den von Herstellern oder Vertreibern im Sinne des ElektroG eingerichteten Rücknahmestellen unentgeltlich abgeben.

Rücknahmepflichtig sind Geschäfte mit einer Verkaufsfläche von mindestens 400 m² für Elektro- und Elektronikgeräte sowie diejenigen Lebensmittelgeschäfte mit einer Gesamtverkaufsfläche von mindestens 800 m², die mehrmals pro Jahr oder dauerhaft Elektro- und Elektronikgeräte anbieten und auf dem Markt bereitstellen. Dies gilt auch bei Vertrieb unter Verwendung von Fernkommunikationsmitteln, wenn die Lager- und Versandflächen für Elektro- und Elektronikgeräte mindestens 400 m² betragen oder die gesamten Lager- und Versandflächen mindestens 800 m² betragen. Vertreiber haben die Rücknahme grundsätzlich durch geeignete Rückgabemöglichkeiten in zumutbarer Entfernung zum jeweiligen Endnutzer zu gewährleisten.

Die Möglichkeit der unentgeltlichen Rückgabe eines Altgerätes besteht bei rücknahmepflichtigen Vertreibern unter anderem dann, wenn ein neues gleichartiges Gerät, das im Wesentlichen die gleichen Funktionen erfüllt, an einen Endnutzer abgegeben wird. Wenn ein neues Gerät an einen privaten Haushalt ausgeliefert wird, kann das gleichartige Altgerät auch dort zur unentgeltlichen Abholung übergeben werden; dies gilt bei einem Vertrieb unter Verwendung von Fernkommunikationsmitteln für Geräte der Kategorien 1, 2 oder 4 gemäß § 2 Abs. 1 ElektroG, nämlich „Wärmeüberträger", „Bildschirmgeräte" oder „Großgeräte" (letztere mit mindestens einer äußeren Abmessung über 50 Zentimeter). Zu einer entsprechenden Rückgabe-Absicht werden Endnutzer beim Abschluss eines Kaufvertrages befragt. Außerdem besteht die Möglichkeit der unentgeltlichen Rückgabe bei Sammelstellen der Vertreiber unabhängig vom Kauf eines neuen Gerätes für solche Altgeräte, die in keiner äußeren Abmessung größer als 25 Zentimeter sind, und zwar beschränkt auf drei Altgeräte pro Geräteart.

4. Datenschutz-Hinweis
Altgeräte enthalten häufig sensible personenbezogene Daten. Dies gilt insbesondere für Geräte der Informations- und Telekommunikationstechnik wie Computer und Smartphones. Bitte beachten Sie in Ihrem eigenen Interesse, dass für die Löschung der Daten auf den zu entsorgenden Altgeräten jeder Endnutzer selbst verantwortlich ist.

5. Bedeutung des Symbols „durchgestrichene Mülltonne"
Das auf Elektro- und Elektronikgeräten regelmäßig abgebildete Symbol einer durchgestrichenen Mülltonne weist darauf hin, dass das jeweilige Gerät am Ende seiner Lebensdauer getrennt vom unsortierten Siedlungsabfall zu erfassen ist.

How to install the card

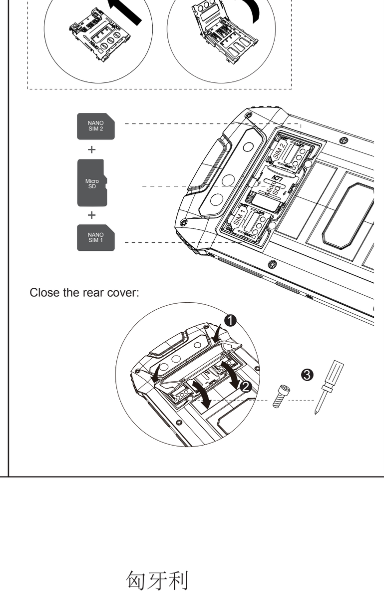

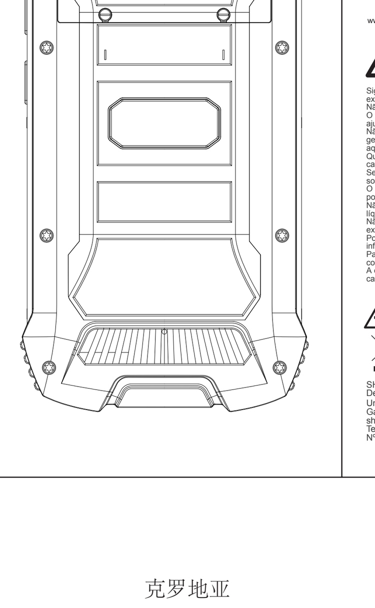

PT:

Bem-vinda
Bem-vindo à família CUBOT! Estamos muito felizes por você ter escolhido o CUBOT. Este guia o ajudará a obter o máximo de seu novo dispositivo. Leia este guia de início rápido cuidadosamente para garantir o uso seguro e adequado de seu dispositivo.

Obtenha suporte
Visite a página www.cubot.net/support para obter mais informações sobre nossa garantia e política de devolução. Você também pode entrar em contato com o Suporte ao Cliente CUBOT visitando www.cubot.net/support.

Informação regulatória
As informações regulamentares podem ser encontradas em seu dispositivo acessando ABOUT PHONE no menu SETTING. CMIIT ID, CCC, CE e WEEE.

De acordo com a Diretiva 2014/53 / UE, as bandas e o poder são os seguintes:
GSM 900: 32.09dBm ;GSM 1800: 29.86dBm ;WCDMA B1/B8: 22.83dBm ;
LTE Band 1/3/7/8/20: 24.36dBm ; BT(BR+EDR): 9.19dBm ;BLE: -2.62dBm ;
2.4G Wi-Fi: 15.6dBm ;5G Wi-Fi: 10.08dBm ;GPS: 1.57542GHz ;FM: 87.5-108 MHz

Operação junto ao corpo
www.sar-tick.com
O dispositivo está em conformidade com as especificações RF. Padrão SAR, Cabeça: (limite 2 W / kg) 1.139 W / kg. Usado no corpo: (limite 2 W / kg) 1.040 W / kg. Hotspot: (limite de 2 W / kg) 1.040 W / kg. Membro: (limite de 4 W / kg) 1.887 W / kg. Atenda aos padrões de certificação CE. Este produto usa ecologia original do Google, não pré-instala nenhum software de terceiros.Para obter mais detalhes, visite www.cubot.net/quick Get Guide.

ATENÇÃO
Siga as informações de aviso fornecidas abaixo para evitar incidentes como incêndio ou explosão
Não ligue ou use o dispositivo quando o compartimento da bateria estiver exposto.
O telefone deve estar a pelo menos 15 cm de distância de qualquer implante médico ou ajustador de ritmo e nunca coloque o dispositivo no bolso do casaco.
Não exponha o dispositivo e outras baterias a altas temperaturas ou equipamentos geradores de calor, como luz solar, aquecedores, fornos de microondas, fornos ou aquecedores de água. O superaquecimento da bateria pode causar uma explosão.
Quando o carregamento estiver concluído ou não estiver carregando, desconecte o carregador do dispositivo e desconecte o carregador da tomada.
Se o dispositivo estiver equipado com uma bateria não removível, não substitua a bateria sozinho para evitar danos à bateria ou ao dispositivo.
O uso de uma fonte de alimentação, carregador ou bateria incompatível ou não aprovado pode causar incêndio, explosão ou outros perigos.
Não desmonte ou reinicie a bateria, insira outros objetos, mergulhe-a em água ou outros líquidos para evitar vazamento, superaquecimento, incêndio ou explosão da bateria.
Não deixe cair, esmague, risque ou perfure a bateria para evitar submetê-la a pressão externa excessiva, resultando em curto-circuito interno e superaquecimento da bateria.
Possivelmente mantenha o dispositivo longe da barriga de mulheres grávidas e da parte inferior do abdômen de adolescentes.
Para crianças e jovens, faça um uso sensato do dispositivo, por exemplo, evitando a comunicação noturna e limitando a frequência e a duração das chamadas.
A empresa não se responsabiliza por acidentes causados por equipamentos de carregamento não padronizados.

Para evitar possíveis danos à audição ao usar um fone de ouvido, não ouça sons em alto volume U por longos períodos

Esta marcação no produto, acessórios ou literatura indica que o produto e seus acessórios eletrônicos (por exemplo, carregador, fone de ouvido, cabo USB) não devem ser descartados com o lixo doméstico.

SHENZHEN HUAFURUI TECHNOLOGY CO., LTD.
Desenhado por CUBOT Todos os direitos reservados Feito na china
Unit 1401 &1402, 14/F, Jin qi zhi gu mansion (No. 4 building of Chong wen Garden), Crossing of the Liu xian street and Tang ling road, Tao yuan street, Nan shan district, Shenzhen, 518055, P.R. China
Tel. No. : 0755-83821787
Nº de fax: 0755-23612065

GR:

καλως ΗΡΘΑΤΕ
Καλώς ήλθατε στην οικογένεια CUBOT! Είμαστε ενθουσιασμένοι που επιλέξατε το CUBOT. Αυτός ο οδηγός θα σας βοηθήσει να αξιοποιήσετε στο έπακρο τη νέα σας συσκευή. Διαβάστε προσεκτικά αυτόν τον οδηγό γρήγορης εκκίνησης για να διασφαλίσετε την ασφαλή και σωστή χρήση της συσκευής σας.

Λάβετε υποστήριξη
Επισκεφτείτε τη σελίδα www.cubot.net/support για να βρείτε περισσότερες πληροφορίες σχετικά με την πολιτική εγγύησης και επιστροφής. Μπορείτε επίσης να επικοινωνήσετε με την Υποστήριξη πελατών CUBOT μεταβαίνοντας στο www.cubot.net/support

Κανονιστικές πληροφορίες
Μπορείτε να βρείτε πληροφορίες σχετικά με τους κανονισμούς στη συσκευή σας μέσω της πρόσβασης μέσω του ABOUT PHONE που βρίσκεται στο μενού ΡΥΘΜΙΣΗ. CMIIT ID, CCC, CE και WEEE.

Σύμφωνα με την οδηγία 2014/53 / ΕΕ, τα συγκροτήματα και η ισχύς έχουν ως εξής:
GSM 900: 32.09dBm ;GSM 1800: 29.86dBm ;WCDMA B1/B8: 22.83dBm ;
LTE Band 1/3/7/8/20: 24.36dBm ; BT(BR+EDR): 9.19dBm ;BLE: -2.62dBm ;
2.4G Wi-Fi: 15.6dBm ;5G Wi-Fi: 10.08dBm ;GPS: 1.57542GHz ;FM: 87.5-108 MHz

Λειτουργία που φοριέται στο σώμα
www.sar-tick.com
Η συσκευή συμμορφώνεται με τις προδιαγραφές RF. Πρότυπο SAR, Κεφάλι: (όριο 2 W / kg) 1.139 W / kg. Φορεμένο σώμα: (όριο 2 W / kg) 1.040 W / kg. Σημείο πρόσβασης: (όριο 2 W / kg) 1.040 W / kg. Άκρο: (όριο 4 W / kg) 1.887 W / kg. Γνωρίστε τα πρότυπα πιστοποίησης CE. Αυτό το προϊόν χρησιμοποιεί την αρχική οικολογία της Google, δεν προεγκαθιστά κανένα λογισμικό τρίτου μέρους.Για περισσότερες λεπτομέρειες, επισκεφθείτε τη διεύθυνση www.cubot.net/quick Get Guide.

ΠΡΟΕΙΔΟΠΟΙΗΣΗ
Ακολουθήστε τις προειδοποιητικές πληροφορίες που παρέχονται παρακάτω για να αποφύγετε περιστατικά όπως πυρκαγιά ή έκρηξη
Μην ενεργοποιείτε και μην χρησιμοποιείτε τη συσκευή όταν είναι εκτεθειμένη στο διαμέρισμα της μπαταρίας.
Το τηλέφωνο πρέπει να απέχει τουλάχιστον 15 cm από οποιοδήποτε ιατρικό εμφύτευμα ή ρυθμιστικό ρυθμού και να μην βάζει ποτέ τη συσκευή στην τσέπη σας.
Μην εκθέτετε τη συσκευή και άλλες μπαταρίες μαζί με τις υψηλές θερμοκρασίες ή τον εξοπλισμό παραγωγής θερμότητας, όπως ηλιακό φως, θερμαντήρες, φούρνοι μικροκυμάτων, φούρνοι ή θερμοσίφωνες. Η υπερθέρμανση της μπαταρίας μπορεί να προκαλέσει έκρηξη.
Όταν ολοκληρωθεί η φόρτιση ή δεν φορτίζεται, αποσυνδέστε το φορτιστή από τη συσκευή και αποσυνδέστε το φορτιστή από την πρίζα.
Εάν η συσκευή διαθέτει μη αφαιρούμενη μπαταρία, μην αντικαταστήσετε την μπαταρία μόνοι σας για να αποφύγετε την καταστροφή της μπαταρίας ή της συσκευής.
Η χρήση μη εγκεκριμένης ή ασυμβίβαστης πηγής ενέργειας, φορτιστή ή μπαταρίας μπορεί να προκαλέσει πυρκαγιά, έκρηξη ή άλλους κινδύνους.
Μην αποσυναρμολογείτε ή επαναφέρετε την μπαταρία, μην εισάγετε άλλα αντικείμενα, βυθίζετε σε νερό ή άλλα υγρά για να αποφύγετε τη διαρροή της μπαταρίας, την υπερθέρμανση, την πυρκαγιά ή την έκρηξη.
Μην ρίχνετε, συνθλίβετε, γρατζουνίζετε ή τρυπάτε την μπαταρία για να αποφύγετε την υπερβολική εξωτερική πίεση της μπαταρίας, με αποτέλεσμα βραχυκύκλωμα και υπερθέρμανση της μπαταρίας.
Κρατήστε πιθανώς τη συσκευή μακριά από την κοιλιά εγκύων γυναικών και την κάτω κοιλιακή χώρα των εφήβων.
Για παιδιά και νέους, κάντε λογική χρήση της συσκευής, για παράδειγμα αποφεύγοντας τη νυχτερινή επικοινωνία και περιορίζοντας τη συχνότητα και τη διάρκεια των κλήσεων.
Η εταιρεία δεν φέρει την ευθύνη για ατυχήματα που προκαλούνται από μη τυποποιημένο σχετικό εξοπλισμό φόρτισης.

Για να αποφύγετε πιθανή βλάβη στην ακοή όταν χρησιμοποιείτε ακουστικά, μην ακούτε ήχο σε υψηλή ένταση U για μεγάλα χρονικά διαστήματα

Αυτή η σήμανση στο προϊόν, στα αξεσουάρ ή στη βιβλιογραφία υποδεικνύει ότι το προϊόν και τα ηλεκτρονικά του εξαρτήματα (π.χ. φορτιστής, ακουστικά, καλώδιο USB) δεν πρέπει να απορρίπτονται μαζί με άλλα οικιακά απορρίμματα.

SHENZHEN HUAFURUI TECHNOLOGY CO., LTD.
Σχεδιάστηκε από την CUBOT Όλα τα δικαιώματα διατηρούνται
Κατασκευασμένο στην Κίνα
Unit 1401 &1402, 14/F, Jin qi zhi gu mansion (No. 4 building of Chong wen Garden), Crossing of the Liu xian street and Tang ling road, Tao yuan street, Nan shan district, Shenzhen, 518055, P.R. China
Τηλ. Αρ .: : 0755-83821787 Αριθμός φαξ: 0755-23612065

德语 葡萄牙 希腊

法语 波兰 匈牙利 克罗地亚 立陶宛

FR:

Bienvenue
Bienvenue dans la famille CUBOT! Nous sommes ravis que vous ayez choisi CUBOT. Ce guide vous aidera à tirer le meilleur parti de votre nouvel appareil. Lisez attentivement ce guide de démarrage rapide pour garantir une utilisation sûre et appropriée de votre appareil.

Obtenir de l'aide
Veuillez visiter la page d'assistance www.cubot.net/ pour trouver plus d'informations sur notre garantie et notre politique de retour. Vous pouvez également contacter l'assistance clientèle de CUBOT en visitant www.cubot.net/-support.

Informations réglementaires
Les informations réglementaires peuvent être trouvées sur votre appareil en accédant à À PROPOS DU TÉLÉPHONE dans le menu RÉGLAGE. ID CMIIT, CCC, CE et WEEE.

Selon la directive 2014/53 / UE, les bandes et la puissance sont les suivantes:
GSM 900: 32.09dBm ;GSM 1800: 29.86dBm ;WCDMA B1/B8: 22.83dBm ;
LTE Band 1/3/7/8/20: 24.36dBm ; BT(BR+EDR): 9.19dBm ;BLE: -2.62dBm ;
2.4G Wi-Fi: 15.6dBm ;5G Wi-Fi: 10.08dBm ;GPS: 1.57542GHz ;FM: 87.5-108 MHz

Opération portée par le corps
www.sar-tick.com
L'appareil est conforme à la spécification RF. Norme SAR, Tête: (limite 2 W / kg) 1.139 W / kg. Corps porté: (limite 2 W / kg) 1.040 W / kg. Point chaud: (limite 2 W / kg) 1.040 W / kg. Membre: (limite 4 W / kg) 1.887 W / kg. Répondre aux normes de certification CE. Ce produit utilise l'écologie d'origine de Google, ne pré-installe aucun logiciel tiers. Pour plus de détails, veuillez visiter www.cubot.net/quick Get Guide.

ATTENTION
Suivez les informations d'avertissement fournies ci-dessous pour éviter les incidents tels qu'un incendie ou une explosion
N'allumez pas et n'utilisez pas l'appareil lorsque le compartiment de la batterie est exposé.
Le téléphone doit être à au moins 15 cm de tout implant médical ou régulateur de rythme et ne jamais mettre l'appareil dans la poche de votre manteau.
N'exposez pas l'appareil et les autres batteries avec des températures élevées ou des équipements générateurs de chaleur tels que la lumière du soleil, les radiateurs, les fours à micro-ondes, les fours ou les chauffe-eau. La surchauffe de la batterie peut provoquer une explosion.
Lorsque la charge est terminée ou n'est pas en cours de charge, déconnectez le chargeur de l'appareil et débranchez le chargeur de la prise de courant.
Si l'appareil est équipé d'une batterie non amovible, ne remplacez pas la batterie vous-même pour éviter d'endommager la batterie ou l'appareil.
L'utilisation d'une source d'alimentation, d'un chargeur ou d'une batterie non approuvée ou incompatible peut provoquer un incendie, une explosion ou d'autres dangers.
Ne démontez pas ou ne réinitialisez pas la batterie, n'insérez pas d'autres objets, ne l'immergez pas dans l'eau ou dans d'autres liquides pour éviter les fuites, la surchauffe, l'incendie ou l'explosion de la batterie.
Ne pas faire tomber, écraser, égratigner ou percer la batterie pour éviter de soumettre la batterie à une pression externe excessive, entraînant un court-circuit interne et une surchauffe de la batterie.
Éloignez éventuellement l'appareil du ventre des femmes enceintes et du bas de l'abdomen des adolescents.
Pour les enfants et les jeunes, veuillez faire un usage judicieux de l'appareil, par exemple en évitant les communications nocturnes et en limitant la fréquence et la durée des appels.
La société n'assume aucune responsabilité pour les accidents causés par des équipements de charge non standard.

Pour éviter d'éventuels dommages auditifs lors de l'utilisation d'un casque, n'écoutez pas le son à volume élevé U pendant de longues périodes

Ce marquage sur le produit, les accessoires ou la documentation indique que le produit et ses accessoires électroniques (par exemple, chargeur, casque, câble USB) ne doivent pas être jetés avec les autres déchets ménagers.

TECHNOLOGIE DE SHENZHEN HUAFURUI CO., LTD.
Par CUBOT Tous les droits sont réservés Fabriqué en Chine
Unit 1401 &1402, 14/F, Jin qi zhi gu mansion (No. 4 building of Chong wen Garden), Crossing of the Liu xian street and Tang ling road, Tao yuan street, Nan shan district, Shenzhen, 518055, P.R. China
Tél. N ° : 0755-83821787
N ° de fax : 0755-23612065

PL:

Witamy
Witamy w rodzinie CUBOT! Cieszymy się, że wybrałeś CUBOT. Ten przewodnik pomoże Ci w pełni wykorzystać możliwości nowego urządzenia. Przeczytaj uważnie tę skróconą instrukcję obsługi, aby zapewnić bezpieczne i prawidłowe korzystanie z urządzenia.

Uzyskać wsparcie
Odwiedź stronę www.cubot.net/support, aby znaleźć więcej informacji na temat naszej gwarancji i polityki zwrotów. Możesz również skontaktować się z obsługą klienta CUBOT, odwiedzając stronę www.cubot.net/support.

Informacje dotyczące przepisów
Informacje prawne można znaleźć na urządzeniu, przechodząc do opcji O TELEFONIE w menu USTAWIENIA. CMIIT ID, CCC, CE i WEEE.

Zgodnie z dyrektywą 2014/53 / UE pasma i moc są następujące:
GSM 900: 32.09dBm ;GSM 1800: 29.86dBm ;WCDMA B1/B8: 22.83dBm ;
LTE Band 1/3/7/8/20: 24.36dBm ; BT(BR+EDR): 9.19dBm ;BLE: -2.62dBm ;
2.4G Wi-Fi: 15.6dBm ;5G Wi-Fi: 10.08dBm ;GPS: 1.57542GHz ;FM: 87.5-108 MHz

Operacja noszona na ciele
www.sar-tick.com
Urządzenie jest zgodne ze specyfikacją RF. Standard SAR, Głowa: (limit 2 W / kg) 1.139 W / kg. Noszenie ciała: (limit 2 W / kg) 1.040 W / kg. Hotspot: (limit 2 W / kg) 1.040 W / kg. Kończyna: (limit 4 W / kg) 1.887 W / kg. Spełniaj standardy certyfikacji CE. Ten produkt wykorzystuje oryginalną ekologię Google, nie instaluje wstępnie żadnego oprogramowania innych firm.Aby uzyskać więcej informacji, odwiedź www.cubot.net/quick Uzyskaj przewodnik.

OSTRZEŻENIE
Postępuj zgodnie z poniższymi ostrzeżeniami, aby zapobiec incydentom, takim jak pożar lub wybuch
Nie włączaj ani nie używaj urządzenia, gdy komora baterii jest odsłonięta.
Telefon powinien znajdować się co najmniej 15 cm od implantu medycznego lub regulatora rytmu i nigdy nie wkładać urządzenia do kieszeni płaszcza.
Nie wystawiaj urządzenia i innych baterii razem z wysokimi temperaturami lub urządzeniami wytwarzającymi ciepło, takimi jak światło słoneczne, grzejniki, kuchenki mikrofalowe, piekarniki lub podgrzewacze wody. Przegrzanie akumulatora może spowodować wybuch.
Gdy ładowanie jest zakończone lub nie ładuje, odłącz ładowarkę od urządzenia i odłącz ładowarkę od gniazdka elektrycznego.
Jeśli urządzenie jest wyposażone w niewymienną baterię, nie wymieniaj baterii samodzielnie, aby uniknąć uszkodzenia baterii lub urządzenia.
Korzystanie z niezatwierdzonego lub niezgodnego źródła zasilania, ładowarki lub baterii może spowodować pożar, wybuch lub inne zagrożenia.
Nie należy demontować ani resetować baterii, wkładać innych przedmiotów, zanurzać w wodzie lub innych płynach, aby uniknąć wycieku baterii, przegrzania, pożaru lub wybuchu.
Nie upuszczaj, nie zgniataj, nie zarysowuj ani nie przekłuwaj baterii, aby nie narażać jej na nadmierne ciśnienie zewnętrzne, które może spowodować wewnętrzne zwarcie i przegrzanie baterii.
Ewentualnie trzymaj urządzenie z dala od brzucha kobiet w ciąży i podbrzusza młodzieży.
W przypadku dzieci i młodzieży prosimy o rozsądne korzystanie z urządzenia, na przykład unikanie komunikacji nocnej oraz ograniczenie częstotliwości i czasu trwania połączeń.
Firma nie ponosi odpowiedzialności za wypadki spowodowane przez niestandardowe urządzenia ładujące.

Aby zapobiec możliwemu uszkodzeniu słuchu podczas korzystania z zestawu słuchawkowego, nie słuchaj dźwięku z dużą głośnością U przez długi czas

To oznaczenie na produkcie, akcesoriach lub literaturze wskazuje, że produktu i jego akcesoriów elektronicznych (np. Ładowarki, zestawu słuchawkowego, kabla USB) nie należy wyrzucać razem z innymi odpadami domowymi.

SHENZHEN HUAFURUI TECHNOLOGY CO., LTD.
Zaprojektowany przez CUBOT Wszelkie prawa zastrzeżone
Wyprodukowano w Chinach
Unit 1401 &1402, 14/F, Jin qi zhi gu mansion (No. 4 building of Chong wen Garden), Crossing of the Liu xian street and Tang ling road, Tao yuan street, Nan shan district, Shenzhen, 518055, P.R. China
Tel. Nr : 0755-83821787
Faks : 0755-23612065

HU:

Üdvözöljük
Üdvözöljük a CUBOT családban! Nagyon örülünk, hogy a CUBOT-ot választotta. Ez az útmutató segít abban, hogy a legtöbbet hozza ki új eszközéből. Gondosan olvassa el ezt a gyors üzembe helyezési útmutatót a készülék biztonságos és megfelelő használatának biztosítása érdekében.

Támogatást kapni
Kérjük, látogasson el a www.cubot.net/support oldalra, ahol további információkat talál a jótállási és visszaküldési politikánkról. A CUBOT ügyfélszolgálatához a www.cubot.net/support címen is fordulhat.

Szabályozási információk
A szabályozással kapcsolatos információk megtalálhatók a készüléken a BEÁLLÍTÁS menüben található NÉGY TELEFONON keresztül. CMIIT ID, CCC, CE és WEEE.

A 2014/53 / EU irányelv szerint a sávok és a teljesítmény a következő:
GSM 900: 32.09dBm ;GSM 1800: 29.86dBm ;WCDMA B1/B8: 22.83dBm ;
LTE Band 1/3/7/8/20: 24.36dBm ; BT(BR+EDR): 9.19dBm ;BLE: -2.62dBm ;
2.4G Wi-Fi: 15.6dBm ;5G Wi-Fi: 10.08dBm ;GPS: 1.57542GHz ;FM: 87.5-108 MHz

A test kopása
www.sar-tick.com
A készülék megfelel az RF specifikációnak. SAR-szabvány, fej: (határ 2 W / kg) 1.139 W / kg. Kopott test: (2 W / kg határérték) 1.040 W / kg. Hotspot: (2 W / kg határérték) 1.040 W / kg. Végtag: (4 W / kg határérték) 1.887 W / kg. Megfelel a CE tanúsítási szabványoknak. Ez a termék a Google eredeti ökológiáját használja, nem telepít előre semmilyen harmadik féltől származó szoftvert.További részletekért látogasson el a www.cubot.net/quick Get Guide oldalra.

FIGYELEM
Kövesse az alábbi figyelmeztetéseket, hogy elkerülje az olyan eseményeket, mint a tűz vagy robbanás
Ne kapcsolja be és ne használja a készüléket, ha az elemrekesz szabadon van.
A telefonnak legalább 15 cm-re kell lennie minden orvosi implantátumtól vagy ritmusbeállítótól, és soha ne tegye a készüléket a kabátja zsebébe.
Ne tegye ki a készüléket és más akkumulátorokat magas hőmérsékletnek vagy hőtermelő berendezéseknek, például napfénynek, melegítőknek, mikrohullámú sütőknek, sütőknek vagy vízmelegítőknek. Az akkumulátor túlmelegedése robbanást okozhat.
Ha a töltés befejeződött, vagy nem töltődik be, válassza le a töltőt a készülékről, és húzza ki a hálózati csatlakozót.
Ha a készülék nem cserélhető akkumulátorral van felszerelve, akkor ne cserélje ki saját maga az akkumulátort vagy az eszköz károsodásának elkerülése érdekében.
Nem jóváhagyott vagy nem kompatibilis áramforrás, töltő vagy akkumulátor használata tüzet, robbanást vagy más veszélyeket okozhat.
Az akkumulátor szivárgásának, túlmelegedésének, tüzének vagy robbanásának elkerülése érdekében ne szerelje szét és ne állítsa alaphelyzetbe, helyezzen be más tárgyakat, ne merítse vízbe vagy más folyadékokba.
Ne ejtse le, ne törje össze, ne karcolja meg és ne szúrja ki az akkumulátort, hogy elkerülje az akkumulátor túlzott külső nyomásnak való kitettségét, ami belső rövidzárlatot és az akkumulátor túlmelegedését okozhatja.
Esetleg tartsa távol a készüléket a terhes nők hasától és a serdülők alsó hasától.
Gyermekek és fiatalok számára kérjük, használja ésszerűen a készüléket, például elkerülve az éjszakai kommunikációt és korlátozva a hívások gyakoriságát és időtartamát.
A vállalat nem vállal felelősséget a nem szabványos töltőberendezések okozta balesetekért.

A fülhallgató használata közbeni esetleges halláskárosodás elkerülése érdekében ne hallgasson hosszú ideig U hangerő mellett

A terméken, a tartozékokon vagy az irodalomban található ez a jelölés azt jelzi, hogy a termék és annak elektronikus kiegészítőit (pl. Töltőt, headsetet, USB-kábelt) nem szabad más háztartási hulladékkal együtt megsemmisíteni.

SHENZHEN HUAFURUI TECHNOLOGY CO., LTD.
Tervezte: CUBOT Minden jog fenntartva Kínában készült
Unit 1401 &1402, 14/F, Jin qi zhi gu mansion (No. 4 building of Chong wen Garden), Crossing of the Liu xian street and Tang ling road, Tao yuan street, Nan shan district, Shenzhen, 518055, P.R. China
Tel. : 0755-83821787 sz
Faxszám: 0755-23612065

HR:

Dobrodošli
Vitajte v rodine CUBOT! Sme radi, že ste si vybrali CUBOT. Táto príručka vám pomôže vyťažiť z nového zariadenia maximum. Pozorne si prečítajte tohto stručného sprievodcu, aby ste zaistili bezpečné a správne používanie prístroja.

Získať podporu
Na stránke www.cubot.net/support nájdete ďalšie informácie o našich záručných a reklamačných podmienkach. Môžete tiež kontaktovať zákaznícku podporu CUBOT na adrese www.cubot.net/support.

Regulačné informácie
Regulačné informácie nájdete vo svojom prístroji sprístupnením položky O TELEFÓNU v ponuke NASTAVENIE. CMIIT ID, CCC, CE a WEEE.

Prema Direktivi 2014/53 / EU, opsezi i snaga su sljedeći:
GSM 900: 32.09dBm ;GSM 1800: 29.86dBm ;WCDMA B1/B8: 22.83dBm ;
LTE Band 1/3/7/8/20: 24.36dBm ; BT(BR+EDR): 9.19dBm ;BLE: -2.62dBm ;
2.4G Wi-Fi: 15.6dBm ;5G Wi-Fi: 10.08dBm ;GPS: 1.57542GHz ;FM: 87.5-108 MHz

Prevádzka na tele
www.sar-tick.com
Zariadenie vyhovuje špecifikácii RF. Štandard SAR, hlava: (limit 2 W / kg) 1.139 W / kg. Nosené telo: (limit 2 W / kg) 1.040 W / kg. Hotspot: (limit 2 W / kg) 1.040 W / kg. Končatina: (limit 4 W / kg) 1.887 W / kg. Zoznámte sa s certifikačnými štandardmi CE. Tento produkt používa pôvodnú ekológiu spoločnosti Google, predinštalovaná sa softvér tretích strán.Ďalšie informácie nájdete na stránke www.cubot.net/quick Get Guide.

VÝSTRAHA
Postupujte podľa nižšie uvedených varovných informácií, aby ste predišli prípadom, ako je požiar alebo výbuch
Nezapínajte a nepoužívajte prístroj, keď je odkrytý priestor pre batérie.
Telefón by mal byť najmenej 15 cm od lekárskeho implantátu alebo nástroja na nastavenie rytmu a nikdy si ho nedávajte do vrecka kabátu.
Nevystavujte prístroj a ďalšie batérie vysokým teplotám alebo zariadeniam generujúcim teplo, ako sú slnečné žiarenie, ohrievače, mikrovlnné rúry, rúry na pečenie alebo ohrievače vody. Prehriatie batérie môže spôsobiť výbuch.
Keď je nabíjanie dokončené alebo sa nenabíja, odpojte nabíjačku od prístroja a odpojte nabíjačku od elektrickej zásuvky.
Ak je prístroj vybavený nevymeniteľnou batériou, nevymeňte ju sami, aby ste nepoškodili batériu alebo zariadenie.
Použitie neschváleného alebo nekompatibilného zdroja energie, nabíjačky alebo batérie môže spôsobiť požiar, výbuch alebo iné nebezpečenstvo.
Batériu nerozoberajte ani neobnovujte, nevkladajte do nej iné predmety, neponárajte do vody alebo iných tekutín, aby nedošlo k vytečeniu, prehriatiu, požiaru alebo výbuchu batérie.
Batériu nehádžte, nedrvte, nepoškriabajte a neprepichujte, aby ste nevystavovali batérii nadmerný vonkajší tlak, čo by malo za následok jej vnútorný skrat a prehriatie.
Pravdepodobne udržujte prístroj v dostatočnej vzdialenosti od brucha tehotných žien a podbruška dospievajúcich.
Pre deti a mladých ľudí prístroj prosím rozumne využívajte, napríklad tak, že sa vyhnete nočnej komunikácii a obmedzíte frekvenciu a trvanie hovorov.
Spoločnosť nenesie zodpovednosť za nehody spôsobené neštandardným nabíjacím zariadením.

Da biste spriječili moguće oštećenje sluha prilikom uporabe slušalica, nemojte dugo slušati zvuk velike jačine U

Ova oznaka na proizvodu, priboru ili literaturi označava da proizvod i njegovu elektroničku dodatnu opremu (npr. Punjač, slušalice, USB kabel) ne biste trebali odlagati s ostalim kućnim otpadom.

SHENZHEN HUAFURUI TECHNOLOGY CO., LTD.
Navrhnuté spoločnosťou CUBOT
Všetky práva vyhradené
Vyrobené v Číne
Unit 1401 &1402, 14/F, Jin qi zhi gu mansion (No. 4 building of Chong wen Garden), Crossing of the Liu xian street and Tang ling road, Tao yuan street, Nan shan district, Shenzhen, 518055, P.R. China
Tel. Č. 75 0755-83821787
Faxové číslo 75 0755-23612065

LT:

Sveiki
Sveiki atvykę į CUBOT šeimą! Džiaugiamės, kad pasirinkote CUBOT. Šis vadovas padės jums kuo geriau išnaudoti naująjį įrenginį. Atidžiai perskaitykite šį greito pradžios vadovą, kad užtikrintumėte saugų ir tinkamą prietaiso naudojimą.

Gauti paramą
Apsilankykite www.cubot.net/support puslapyje ir raskite daugiau informacijos apie mūsų garantiją ir grąžinimo politiką. Taip pat galite susisiekti su CUBOT klientų palaikymo komanda apsilankę www.cubot.net/support.

Teisinė informacija
Informaciją apie norminius aktus galite rasti savo prietaise, apsilankę APIE TELEFONĄ, kurį rasite meniu NUSTATYMAS. CMIIT ID, CCC, CE ir EEĮ atliekos.

Pagal Direktyvą 2014/53 / ES juostos ir galia yra šios:
GSM 900: 32.09dBm ;GSM 1800: 29.86dBm ;WCDMA B1/B8: 22.83dBm ;
LTE Band 1/3/7/8/20: 24.36dBm ; BT(BR+EDR): 9.19dBm ;BLE: -2.62dBm ;
2.4G Wi-Fi: 15.6dBm ;5G Wi-Fi: 10.08dBm ;GPS: 1.57542GHz ;FM: 87.5-108 MHz

Kūno nusidėvėjimo operacija
www.sar-tick.com
Prietaisas atitinka RF specifikacijas. SAR standartas, galva: (riba 2 W / kg) 1.139 W / kg. Nusidėvėjęs kūnas: (riba 2 W / kg) 1.040 W / kg. „Hotspot": (riba 2 W / kg) 1.040 W / kg. Galūnė: (riba 4 W / kg) 1.887 W / kg. Atitinka CE sertifikavimo standartus. Šis produktas naudoja originalią „Google" ekologiją, iš anksto neįdiegia jokios trečiosios šalies programinės įrangos.Norėdami gauti daugiau informacijos, apsilankykite www.cubot.net/quick Get Guide.

ĮSPĖJIMAS
Laikykitės toliau pateiktos perspėjimo informacijos, kad išvengtumėte tokių įvykių kaip gaisras ar sprogimas
Nejunkite ir nenaudokite prietaiso, kai baterijų skyrius yra atidengtas.
Telefonas turi būti bent 15 cm atstumu nuo bet kokio medicininio implanto ar ritmo reguliatoriaus ir niekada nedėkite prietaiso į savo kailio kišenę.
Neapsaugokite prietaiso ir kitų baterijų kartu su aukšta temperatūra ar šilumą generuojančia įranga, pavyzdžiui, saulės spinduliais, šildytuvais, mikrobangų krosnelėmis, orkaitėmis ar vandens šildytuvais. Perkaitęs akumuliatorius gali sukelti sprogimą.
Kai įkrovimas baigtas arba neįkraunamas, atjunkite įkroviklį nuo prietaiso ir atjunkite jį nuo maitinimo lizdo.
Jei įrenginyje yra neišimama baterija, patys jos nekeiskite, kad nepažeistumėte baterijos ar jos.
Nepatvirtinto ar nesuderinamo maitinimo šaltinio, įkroviklio ar akumuliatoriaus naudojimas gali sukelti gaisrą, sprogimą ar kitus pavojus.
Neišardykite ir iš naujo nenustatykite akumuliatoriaus, nedėkite kitų daiktų, panardinkite į vandenį ar kitus skysčius, kad išvengtumėte akumuliatoriaus nuotėkio, perkaitimo, gaisro ar sprogimo.
Neišmeskite, netraiškykite, nesubraižykite ir nepradurkite akumuliatoriaus, kad išvengtumėte pernelyg didelio išorinio slėgio, dėl kurio vidinis trumpasis jungimas ir akumuliatoriaus perkaitimas.
Galbūt prietaisą laikykite atokiau nuo nėščių moterų pilvo ir paauglių pilvo apačios.
Vaikams ir jauniems žmonėms prašau protingai naudoti prietaisą, pavyzdžiui, vengiant bendravimo naktį ir ribojant skambučių dažnį bei trukmę.
Bendrovė neprisiima atsakomybės už nelaimingus atsitikimus, susijusius su nestandartine įkrovimo įranga.

Norėdami išvengti galimo klausos pažeidimo, kai naudojatės laisvų rankų įranga, ilgą laiką neklausykite didelio U garso

Šis gaminio, priedų ar literatūros žymėjimas rodo, kad gaminio ir jo elektroninių priedų (pvz., Įkroviklio, laisvų rankų įrangos, USB laido) negalima išmesti su kitomis buitinėmis atliekomis.

SHENZHEN HUAFURUI TECHNOLOGY CO., LTD.
Sukūrė CUBOT Visos teisės saugomos Pagaminta Kinijoje
Unit 1401 &1402, 14/F, Jin qi zhi gu mansion (No. 4 building of Chong wen Garden), Crossing of the Liu xian street and Tang ling road, Tao yuan street, Nan shan district, Shenzhen, 518055, P.R. China
Tel. Nr. : 0755-83821787
Fakso Nr. : 0755-23612065

For more details, please scan the QR code to browse the official website
https://www.cubot.net

CZ:

Vitejte
Vítejte v rodině CUBOT! Jsme rádi, že jste si vybrali CUBOT. Tato příručka vám pomůže vytěžit z vašeho nového zařízení maximum. Pečlivě si přečtěte tohoto průvodce rychlým startem, abyste zajistili bezpečné a správné používání zařízení.

Dostat podporu
Navštivte prosím stránku www.cubot.net/support, kde najdete další informace o naší záruční a návratové politice. Zákaznickou podporu CUBOT můžete také kontaktovat na www.cubot.net/support.

Informace o předpisech
Informace o předpisech najdete ve svém zařízení pomocí přístupu O TELEFONU v nabídce NASTAVENÍ. CMIIT ID, CCC, CE a WEEE.

Podle směrnice 2014/53 / EU jsou pásma a výkon následující:
GSM 900: 32.09dBm ;GSM 1800: 29.86dBm ;WCDMA B1/B8: 22.83dBm ;
LTE Band 1/3/7/8/20: 24.36dBm ; BT(BR+EDR): 9.19dBm ;BLE: -2.62dBm ;
2.4G Wi-Fi: 15.6dBm ;5G Wi-Fi: 10.08dBm ;GPS: 1.57542GHz ;FM: 87.5-108 MHz

Provoz na těle
www.sar-tick.com
Zařízení vyhovuje specifikaci RF. Standard SAR, hlava: (limit 2 W / kg) 1.139 W / kg. Nosené tělo: (limit 2 W / kg) 1.040 W / kg. Hotspot: (limit 2 W / kg) 1.040 W / kg. Končetina: (limit 4 W / kg) 1.887 W / kg. Splňte certifikační standardy CE. Tento produkt používá originální ekologii Google, předem neinstaluje žádný software třetí strany.Další informace najdete na www.cubot.net/quick Get Guide.

VAROVÁNÍ
Postupujte podle níže uvedených varovných informací, abyste předešli nehodám, jako je požár nebo výbuch
Nezapínejte a nepoužívejte zařízení, když je odkrytý prostor pro baterie.
Telefon by měl být nejméně 15 cm od jakéhokoli lékařského implantátu nebo nástroje pro úpravu rytmu a nikdy si zařízení nedávejte do kapsy kabátu.
Nevystavujte zařízení a další baterie vysokým teplotám ani zařízením generujícím teplo, jako je sluneční světlo, topení, mikrovlnné trouby, trouby nebo ohřívače vody. Přehřátí baterie může způsobit výbuch.
Když je nabíjení dokončeno nebo se nenabíjí, odpojte nabíječku od zařízení a odpojte nabíječku ze zásuvky.
Pokud je zařízení vybaveno nevyjímatelnou baterií, nevyměňujte ji sami, aby nedošlo k poškození baterie nebo zařízení.
Použití neschváleného nebo nekompatibilního zdroje energie, nabíječky nebo baterie může způsobit požár, výbuch nebo jiná nebezpečí.
Baterii nerozebírejte ani neresetujte, nevkládejte do ní jiné předměty, neponořujte ji do vody nebo jiných tekutin, aby nedošlo k vytečení baterie, přehřátí, požáru nebo výbuchu.
Chraňte baterii před pádem, rozdrcením, poškrábáním nebo propíchnutím, aby nedošlo k vystavení baterie nadměrnému vnějšímu tlaku, což by vedlo k vnitřnímu zkratu a přehřátí baterie.
Přístroj udržujte v bezpečné vzdálenosti od břicha těhotných žen a podbřišku dospívajících.
Pro děti a mládež prosím rozumně využijte zařízení, například tím, že se vyhnete noční komunikaci a omezíte frekvenci a délku hovorů.
Společnost nenese odpovědnost za nehody způsobené nestandardním nabíjecím zařízením.

Abyste předešli možnému poškození sluchu při používání sluchátek s mikrofonem, neposlouchejte po dlouhou dobu zvuk při vysoké hlasitosti U.

Toto označení na výrobku, příslušenství nebo literatuře znamená, že výrobek a jeho elektronické příslušenství (např. Nabíječka, náhlavní souprava, kabel USB) by neměly být likvidovány spolu s jiným domovním odpadem.

SHENZHEN HUAFURUI TECHNOLOGY CO., LTD.
Navrhl CUBOT Všechna práva vyhrazena Vyrobeno v Číně
Unit 1401 &1402, 14/F, Jin qi zhi gu mansion (No. 4 building of Chong wen Garden), Crossing of the Liu xian street and Tang ling road, Tao yuan street, Nan shan district, Shenzhen, 518055, P.R. China
Tel. Č. 75 0755-83821787
Faxové číslo 75 0755-23612065

RO:

Bine ati venit
Bine ați venit la familia CUBOT! Suntem încântați că ați ales CUBOT. Acest ghid vă va ajuta să profitați la maximum de noul dvs. dispozitiv. Citiți cu atenție acest ghid de pornire rapidă pentru a vă asigura utilizarea sigură și corectă a dispozitivului.

Obțineți asistență
Vă rugăm să vizitați pagina www.cubot.net/support pentru a găsi mai multe informații despre politica noastră de garanție și returnare. De asemenea, puteți contacta asistența pentru clienți CUBOT vizitând www.cubot.net/support.

Informații de reglementare
Informațiile de reglementare pot fi găsite pe dispozitivul dvs. accesând prin DESPRE TELEFON aflat în meniul SETARE. ID CMIIT, CCC, CE și DEEE.

În conformitate cu Directiva 2014/53 / UE, benzile și puterea sunt următoarele:
GSM 900: 32.09dBm ;GSM 1800: 29.86dBm ;WCDMA B1/B8: 22.83dBm ;
LTE Band 1/3/7/8/20: 24.36dBm ; BT(BR+EDR): 9.19dBm ;BLE: -2.62dBm ;
2.4G Wi-Fi: 15.6dBm ;5G Wi-Fi: 10.08dBm ;GPS: 1.57542GHz ;FM: 87.5-108 MHz

Funcționare uzată
www.sar-tick.com
Dispozitivul respectă specificațiile RF. Standard SAR, cap: (limită 2 W / kg) 1.139 W / kg. Corp uzat: (limită 2 W / kg) 1.040 W / kg. Hotspot: (limită 2 W / kg) 1.040 W / kg. Membră: (limită 4 W / kg) 1.887 W / kg. Respectați standardele de certificare CE. Acest produs folosește ecologia originală Google, nu preinstalează niciun software terță parte.Pentru mai multe detalii, vă rugăm să vizitați www.cubot.net/quick Get Guide.

AVERTIZARE
Urmați informațiile de avertizare furnizate mai jos pentru a preveni incidente precum incendiu sau explozie
Nu porniți și nu utilizați dispozitivul când compartimentul pentru baterii este expus.
Telefonul ar trebui să fie la cel puțin 15 cm distanță de orice implant medical sau regulator de ritm și nu pune niciodată dispozitivul în buzunarul hainei.
Nu expuneți dispozitivul și alte baterii împreună cu temperaturile ridicate sau echipamentele generatoare de căldură, cum ar fi lumina soarelui, încălzitoarele, cuptoarele cu microunde, cuptoarele sau încălzitoarele de apă. Supraîncălzirea bateriei poate provoca o explozie.
Când încărcarea este completă sau nu se încarcă, deconectați încărcătorul de la dispozitiv și deconectați încărcătorul de la priza de curent.
Dacă dispozitivul este echipat cu o baterie care nu poate fi detașată, nu înlocuiți bateria personal pentru a evita deteriorarea bateriei sau a dispozitivului.
Utilizarea unei surse de alimentare, a unui încărcător sau a unei baterii neacceptate sau incompatibile poate provoca incendii, explozii sau alte pericole.
Nu dezasamblați și nu resetați bateria, nu introduceți alte obiecte, scufundați-le în apă sau alte lichide pentru a evita scurgerea bateriei, supraîncălzirea, incendiul sau explozia.
Nu scăpați, zdrobiți, zgâriați sau găuriți bateria pentru a evita supunerea bateriei la o presiune externă excesivă, rezultând scurtcircuit intern și supraîncălzirea bateriei.
Posibil să țineți dispozitivul departe de burta femeilor însărcinate și de abdomenul inferior al adolescenților.
Pentru copii și tineri, vă rugăm să utilizați în mod sensibil dispozitivul, de exemplu evitând comunicarea pe timp de noapte și limitând frecvența și durata apelurilor.
Compania nu își asumă responsabilitatea pentru accidentele cauzate de echipamente de încărcare care nu sunt standard.

Pentru a preveni posibilele deteriorări ale auzului atunci când utilizați setul cu cască, nu ascultați sunetul la volum mare U pentru perioade lungi de timp

Acest marcaj de pe produs, accesorii sau literatură indică faptul că produsul și accesoriile sale electronice (de ex. încărcător, căști, cablu USB) nu trebuie aruncate împreună cu alte deșeuri menajere.

SHENZHEN HUAFURUI TECHNOLOGY CO., LTD.
Proiectat de CUBOT Toate drepturile rezervate Fabricat in China
Unit 1401 &1402, 14/F, Jin qi zhi gu mansion (No. 4 building of Chong wen Garden), Crossing of the Liu xian street and Tang ling road, Tao yuan street, Nan shan district, Shenzhen, 518055, P.R. China
Tel. Nr. : 0755-83821787
Nr. Fax : 0755-23612065

SK:

Dobrodošli
Dobrodošli u obitelj CUBOT! Oduševljeni smo što ste odabrali CUBOT. Ovaj će vam vodič pomoći da na najbolji način iskoristite svoj novi uređaj. Pažljivo pročitajte ovaj vodič za brzi početak kako biste osigurali sigurnu i pravilnu upotrebu uređaja.

Dobiti podršku
Posjetite stranicu www.cubot.net/support kako biste pronašli više informacija o našoj garanciji i pravilima povrata. Također možete kontaktirati korisničku podršku tvrtke CUBOT posjetom web stranici www.cubot.net/support.

Regulatorne informacije
Informacije o propisima mogu se pronaći na vašem uređaju pristupanjem preko O TELEFONU koji se nalazi u izborniku POSTAVKE. CMIIT ID, CCC, CE i WEEE.

V skladu z Direktivo 2014/53 / EU so pasovi in moč naslednji:
GSM 900: 32.09dBm ;GSM 1800: 29.86dBm ;WCDMA B1/B8: 22.83dBm ;
LTE Band 1/3/7/8/20: 24.36dBm ; BT(BR+EDR): 9.19dBm ;BLE: -2.62dBm ;
2.4G Wi-Fi: 15.6dBm ;5G Wi-Fi: 10.08dBm ;GPS: 1.57542GHz ;FM: 87.5-108 MHz

Operacija na nošenju tijela
www.sar-tick.com
Uređaj je u skladu s RF specifikacijama. SAR standard, glava: (ograničenje 2 W / kg) 1.139 W / kg. Nošeno tijelo: (ograničenje 2 W / kg) 1.040 W / kg. Žarišna točka: (ograničenje 2 W / kg) 1.040 W / kg. Limb: (ograničenje 4 W / kg) 1.887 W / kg. Upoznajte CE standarde certificiranja. Ovaj proizvod koristi Googleovu izvornu ekologiju i ne instalira bilo koji softver treće strane.Za više detalja posjetite www.cubot.net/quick Preuzmi vodič.

UPOZORENJE
Slijedite dolje navedene upozorenja kako biste spriječili incidente poput požara ili eksplozije
Nemojte uključivati ili koristiti uređaj kada je odjeljak za baterije izložen.
Telefon bi trebao biti udaljen najmanje 15 cm od bilo kojeg medicinskog implantata ili regulatora ritma i nikada ne stavljajte uređaj u džep kaputa.
Ne izlažite uređaj i druge baterije zajedno s visokim temperaturama ili opremom za stvaranje topline, poput sunčeve svjetlosti, grijača, mikrovalnih pećnica, pećnica ili bojlera. Pregrijavanje baterije može uzrokovati eksploziju.
Kad se punjenje dovrši ili se ne puni, iskopčajte punjač iz uređaja i iskopčajte punjač iz električne utičnice.
Ako je uređaj opremljen neizmjenjivom baterijom, nemojte sami mijenjati bateriju kako biste izbjegli oštećenje baterije ili uređaja.
Korištenje neodobrenog ili nekompatibilnog izvora napajanja, punjača ili baterije može prouzročiti požar, eksploziju ili druge opasnosti.
Nemojte rastavljati ili resetirati bateriju, umetati druge predmete, uranjati u vodu ili druge tekućine kako biste izbjegli curenje baterije, pregrijavanje, požar ili eksploziju.
Nemojte ispuštati, drobiti, grebati ili probijati bateriju kako biste je izbjegli izlagati prekomjernom vanjskom pritisku, što bi moglo rezultirati unutarnjim kratkim spojem i pregrijavanjem baterije.
Uređaj držite podalje od trbuha trudnica i donjeg dijela trbuha adolescenata.
Za djecu i mlade, pametno koristite uređaj, na primjer izbjegavanjem noćne komunikacije i ograničavanjem učestalosti i trajanja poziva.
Tvrtka ne snosi odgovornost za nesreće uzrokovane nestandardnom opremom za punjenje.

Da bi preprečili morebitno poškodbo sluha pri uporabi slušalk, ne poslušajte zvoka z visoko glasnostjo U dlje časa

Ta oznaka na izdelku, dodatkih ali literaturi pomeni, da izdelka in njegove elektronske opreme (npr. Polnilnik, slušalke, kabel USB) ne smete odvreči skupaj z drugimi gospodinjskimi odpadki.

SHENZHEN HUAFURUI TEHNOLOGIJA CO., LTD.
Dizajnirao CUBOT Sva prava pridržana Proizvedeno u Kini
Unit 1401 &1402, 14/F, Jin qi zhi gu mansion (No. 4 building of Chong wen Garden), Crossing of the Liu xian street and Tang ling road, Tao yuan street, Nan shan district, Shenzhen, 518055, P.R. China
Tel. Br .: 0755-83821787
Broj faksa: 0755-23612065

JP:

ようこそ
CUBOTファミリーへようこそ!あなたがCUBOTを選んだことに興奮しています。このガイドは、新しいデバイスを最大限に活用するのに役立ちます。このクイックスタートガイドを注意深く読み、デバイスを安全かつ適切に使用できるようにしてください。

支持を得ます
保証と返品ポリシーの詳細については、www.cubot.net /supportページをご覧ください。www.cubot.net/supportにアクセスして、CUBOTカスタマーサポートに連絡することもできます。

規制情報
規制情報は、[設定]メニューにある[電話について]からアクセスすることで、デバイスで確認できます。CMIIT ID、CCC、CEおよびWEEE。

指令2014/53 / EUによると、バンドとパワーは次のとおりです。
GSM 900: 32.09dBm ;GSM 1800: 29.86dBm ;WCDMA B1/B8: 22.83dBm ;
LTE Band 1/3/7/8/20: 24.36dBm ; BT(BR+EDR): 9.19dBm ;BLE: -2.62dBm ;
2.4G Wi-Fi: 15.6dBm ;5G Wi-Fi: 10.08dBm ;GPS: 1.57542GHz ;FM: 87.5-108 MHz

ボディウェア操作
www.sar-tick.com
デバイスはRF仕様に準拠しています。 SAR標準、ヘッド:(制限2 W / kg) 1.139 W / kg。着用ボディ:(制限2W / kg) 1.040 W / kg。ホットスポット:(制限2W / kg) 1.040 W / kg。手足:(制限4W / kg) 1.887 W / kg。 CE 認証基準を満たしています。この製品はGoogle独自のエコロジーを使用しており、サードパーティのソフトウェアをプリインストールしていません。詳細については、www.cubot.net /quick GetGuideをご覧ください。

警告
火災や爆発などの事故を防ぐために、以下の警告情報に従ってください
バッテリーコンパートメントが露出しているときは、デバイスの電源を入れたり使用したりしないでください。
電話機は、医療用インプラントまたはリズムアジャスターから少なくとも15 cm離しておく必要があり、デバイスをコートのポケットに入れないでください。
デバイスやその他のバッテリーを、高温または太陽光、ヒーター、電子レンジ、オーブン、給湯器などの発熱機器と一緒にさらさないでください。バッテリーの過熱は爆発を引き起こす可能性があります。
充電が完了したとき、または充電されていないときは、充電器をデバイスから外し、充電器を電源コンセントから抜きます。
デバイスに取り外し不可能なバッテリーが装備されている場合は、バッテリーまたはデバイスの損傷を防ぐために、バッテリーを自分で交換しないでください。
未承認または互換性のない電源、充電器、またはバッテリーを使用すると、火災、爆発、またはその他の危険を引き起こす可能性があります。
バッテリーの漏れ、過熱、火災、爆発を防ぐために、バッテリーを分解またはリセットしたり、他の物体を挿入したり、水や他の液体に浸したりしないでください。
バッテリーを落としたり、押しつぶしたり、引っかいたり、穴を開けたりしないでください。バッテリーに過度の外圧がかかり、内部が短絡してバッテリーが過熱するのを防ぐことができます。
妊娠中の女性の腹や青年の下腹部にデバイスを近づけないでください。
子供や若者の場合は、夜間の通信を避け、通話の頻度と期間を制限するなど、デバイスを適切に使用してください。
規格外の充電器による事故については、当社は一切責任を負いません。

ヘッドセットを使用しているときに起こりうる聴覚障害を防ぐために、大音量のUで長時間音を聞かないでください

製品、アクセサリ、または資料のこのマーキングは、製品とその電子アクセサリ（充電器、ヘッドセット、USBケーブルなど）を他の家庭廃棄物と一緒に廃棄してはならないことを示しています。

SHENZHEN HUAFURUI TECHNOLOGY CO。、LTD。
CUBOTによるデザイン 全著作権所有 中国製
Unit 1401 &1402, 14/F, Jin qi zhi gu mansion (No. 4 building of Chong wen Garden), Crossing of the Liu xian street and Tang ling road, Tao yuan street, Nan shan district, Shenzhen, 518055, P.R. China
電話。番号:0755-83821787
ファックス番号:0755-23612065

QUICK START GUIDE

KINGKONG MINI 2 pro

CUBOT

捷克语 罗马尼亚 斯洛伐克 日语